## PRZEKRÓJ I-I

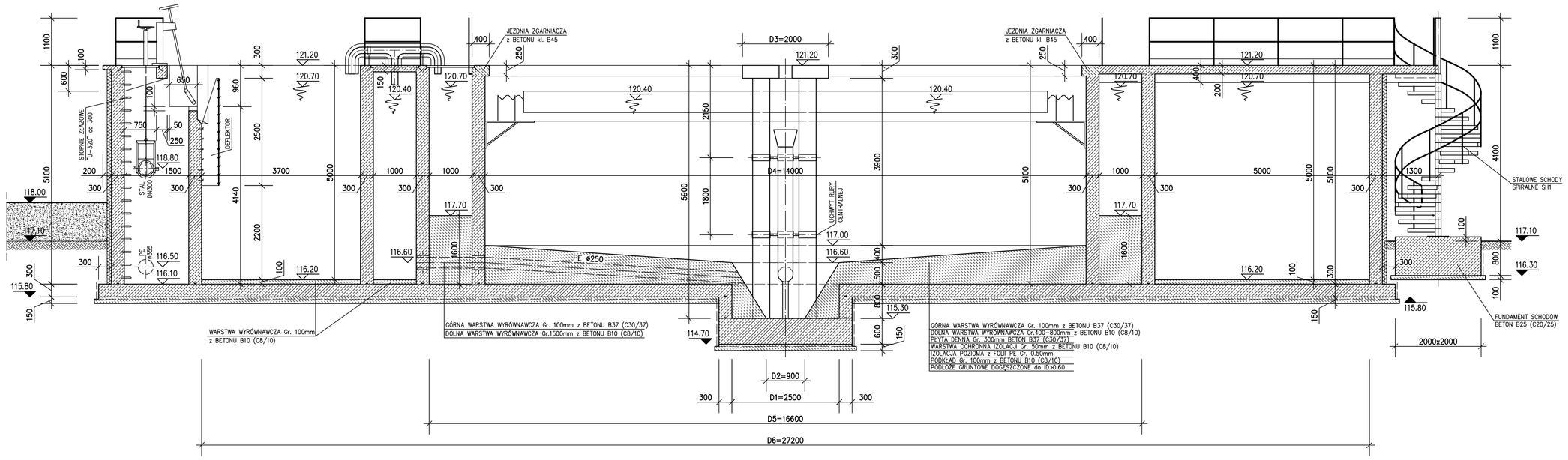


## PRZEKRÓJ III-III

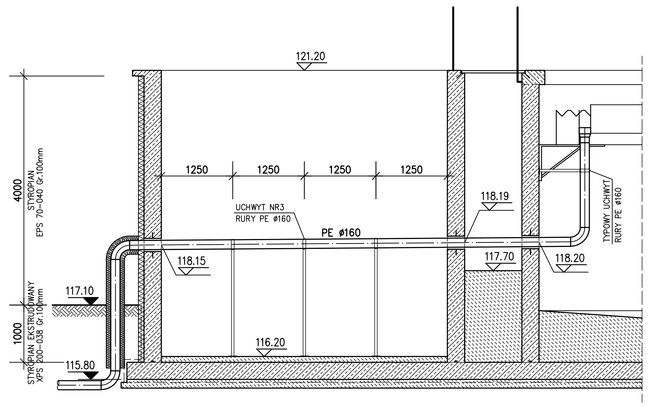


## PRZEKRÓJ II-II

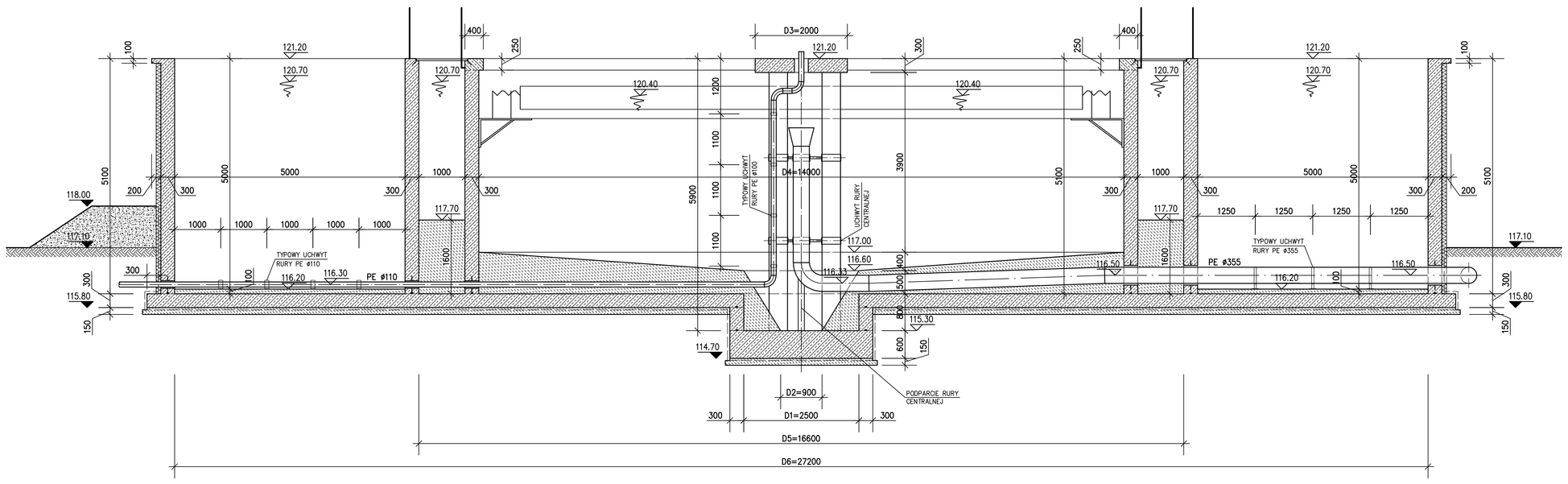


## PRZEKRÓJ IV-IV

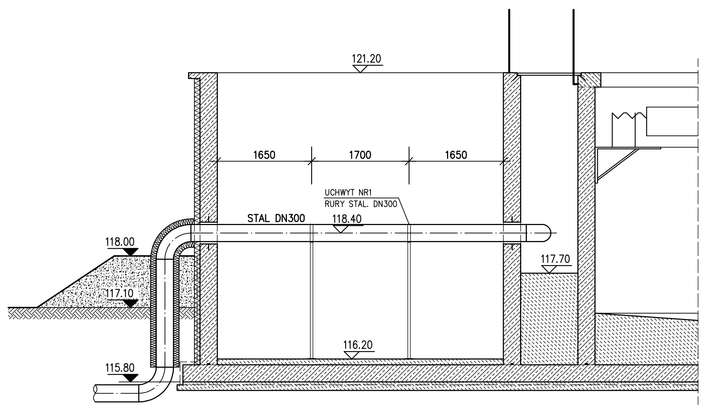


## PRZEKRÓJ V-V

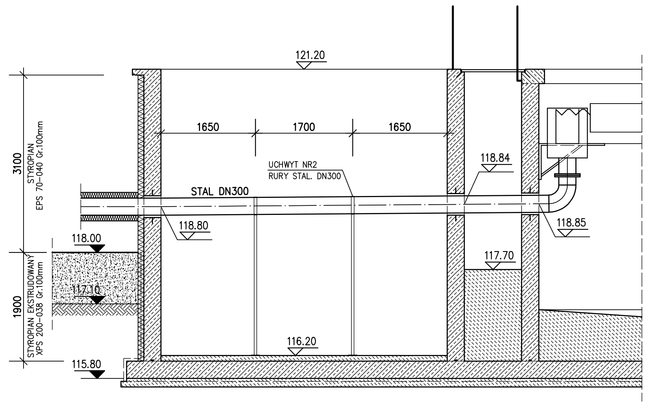


## PRZEKRÓJ VI-VI

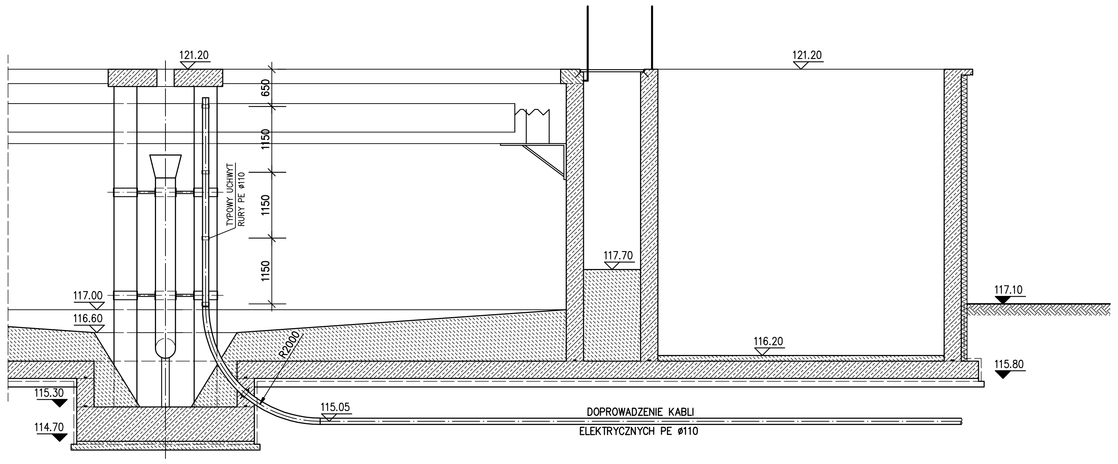


## PRZEKRÓJ VII-VII

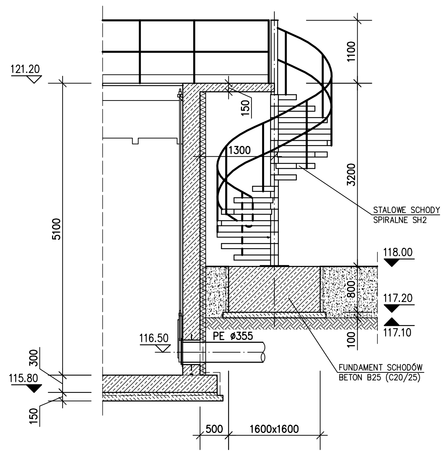


PRACOWNIE BADAWCZO PROJEKTOWE
**ecosystem**
Spółka z o.o. w Zielonej Górze
65-364 ZIELONA GÓRA, ul. KOZUCHOWSKA 20C, Tel.(Fax): +48 68 456-33-00 (13)

| | | | | | | | |
|---|---|---|---|---|---|---|---|
| INWESTOR | Gmina i Miasto Odolanów, ul. Rynek 1, 63-430 Odolanów | | | | | | |
| PRZEDSIĘWZIĘCIE | Przebudowa i rozbudowa oczyszczalni ścieków dla Gminy i Miasta Odolanów w miejscowości Raczyce | | | | | | |
| OBIEKT | Biok biologicznego oczyszczania ścieków | | | | | | |
| FAZA ZADANIA | PROJEKT BUDOWLANY | BRANŻA | KONSTRUKCYJNA | SPECJALNOŚĆ | NR UPRAWNIEŃ | DATA | PODPIS |
| SKALA / DATA | 1:50 STYCZEŃ 2010 R. | PROJEKTANT | mgr inż. K. Rutkowski | KINOR-BUD | 18/M/Zg | 01.2010 | |
| TYTUŁ RYSUNKU | PRZEKROJE PIONOWE | OPRACOWAŁ | tech. M. Jozefiak | | | 01.2010 | |
| | | SPRAWDZAJĄCY | inż. W. Wodzicki | KINOR-BUD | 141/Zg/96 | 01.2010 | |
| NR UMOWY | 06/2009 – 20/09/BP | NR RYSUNKU | R – PB – 5 – K – 2 – 01 – 0A | | | | |